Certificado Nº SGI 3198065/11

Certificado Nº SGI 3198065/12

ABRAZADERA SINTÉTICA SIMPLE SE

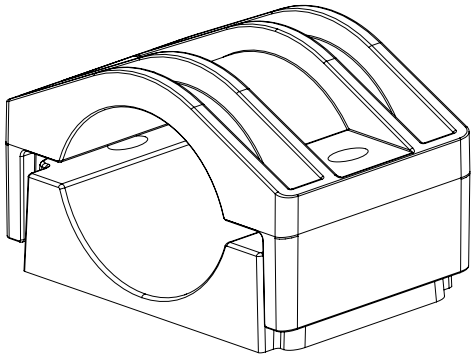

Modelos: 15-26; 26-38; 36-52; 50-75; 75-100; 100-135; 135-170.

Material: PAFV (color negro)

Características del producto:

- Producto Libre de Halógenos con baja emisión de humos.
- Resistencia a corrosión y envejecimiento:
  Resistente a aceites, rayos UV, ozono, sales, humedad y ácidos.
- Comportamiento al fuego:
  Material autoextinguible V0 según UL94.
- Temperatura mínima de -40 ºC.
- Temperatura máxima de 120 ºC.

MODELO	RESITENCIA (kN)	AGUJERO ELEMENTO ROSCADO (mm)	APILABLE
Abrazadera cable 15-26	20	10	Sí
Abrazadera cable 26-38	30	12	No
Abrazadera cable 36-52	20	12	No
Abrazadera cable 50-75	20	12	No
Abrazadera cable 75-100	68.8	15	No
Abrazadera cable 100-135	67.4	15	No
Abrazadera cable 135-170	66.25	15	No

INSTRUCCIONES DE USO

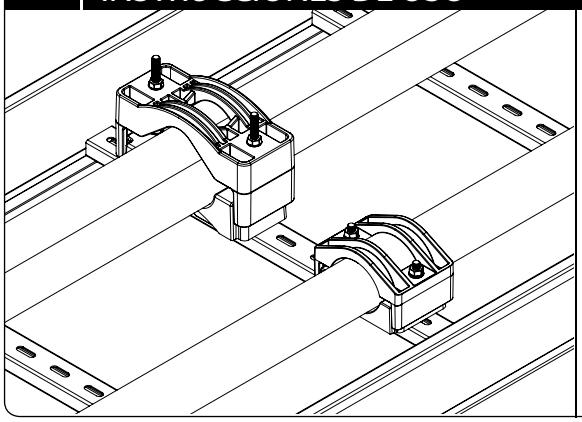

- Los abrazaderas para cables permiten el montaje de cables de cualquier tipo, mangueras, tubos o conduits del rango de diámetros indicado en la descripción de cada modelo.
- El diámetro del agujero para colocar el elemento roscado de fijación es de 16 mm con hueco para el alojamiento de las tuerca intermedias.
- El modelo 15-26 fijado mediante varilla roscada permite el apilado de varias líneas, y por tanto, una sencilla y económica ampliación de la instalación.

La presente ficha técnica, emitida en base al cumplimiento con la Norma de producto, ya supone un análisis de los riesgos eléctricos necesario según la Directiva de baja tensión 2014/35/UE del 26 de Febrero del 2014, vigente desde el 20 de Abril de 2016.